1. Beschreibung

Der BA377E-SS ist eine eigensichere Uhr oder Schaltuhr, mit einem Eingang, der in einem robusten Schaltschrankgehäuse aus Edelstahl 316 gebettet ist. Als Schaltuhr zeigt das BA377E-SS die abgelaufene Zeit zwischen externen Signalen an oder schaltet externe Ereignisse mit Hilfe von zwei optionalen Ausgängen. Wenn das BA377E-SS als Uhr konfiguriert ist, wird die Ortszeit angezeigt, und die optionalen Ausgänge lassen sich zweimal in 24 Stunden ein- und ausschalten.

Diese Kurzanleitung dient als Hilfe bei der Installation. Eine umfassende Bedienungsanleitung, in der die Sicherheitszertifizierung, das Systemdesign und die Konfiguration beschrieben sind, kann von der BEKA Website heruntergeladen oder beim BEKA Vertragshändler angefordert werden.

Das BA377E-SS verfügt über IECEx (IECEx ITS 16.0004X) und ATEX (ITS16ATEX28408X) Zertifizierung für den Eigensicheren Bereich für den Gebrauch in Brennbaren- und Staubatmosphären. Eine ETL- und cETL-Zulassung erlaubt die Installation in den USA und Kanada. Auf dem Zertifizierungsschild, das sich oben auf dem Gerätegehäuse befindet, sind Zertifizierungsnummern und -Bescheinigungen angegeben. Kopien von Zertifikaten können von der BEKA-Website heruntergeladen werden.

Typische Zertifizierungsetikette

Bedingung für sicheren Gebrauch für Ex nA

Die ATEX und IECEx Zulassungen haben ein `X`, welches auf besondere Bedienung für die sichere Verwendung hinweist.

a) Bei der Installation in Ex e, Ex p, Ex n oder Ex t Gehäusen, muss das BA377E-SS über passende Zenerbarrieren oder galvanische Trenner angeschlossen werden.

Die bedeutet das BA377E-SS bleibt ein eigensichere Anzeige bei der Montage in ein Ex e, Ex p, Ex n oder Ex t Gehäuse.

b) Die Vorderseite des Edelstahlgehäuses entspricht den Anforderungen für die Zündschutzarten Ex e, Ex n, Ex p und Ex t.

Bei der richtigen Installation des BA377E-SS wird die Ex e, Ex n, Ex p oder Ex t Zertifizierung des Gehäuses nicht beeinflusst.

Einsatz in brennbaren Staubatmosphären.

Informationen zur Installation und zu den besonderen Bedingungen für den sicheren Einsatz in Umgebungen mit brennbarem Staub finden Sie in der Bedienungsanleitung.

2. Installation

Obwohl die Edelstahlfront des BA377E-SS der Schutzart IP66 entspricht, sollte diese vor direkter Sonneneinstrahlung und extremen Wetterbedingungen geschützt werden. Die Rückseite der Anzeige besitzt die Schutzart IP20.

Das BA377E-SS ist CE-gekennzeichnet, um die Einhaltung der ATEX-Richtlinie 2014/34 / EU und der EMV-Richtlinie 2014/30 / EU nachzuweisen.

Ausschnitt

Es ist erforderlich eine Dichtung zwischen der Anzeige und dem Gehäuse zu montieren um die Schutzart IP66 sicherzustellen und die Zertifizierung des Gehäuses einzuhalten.

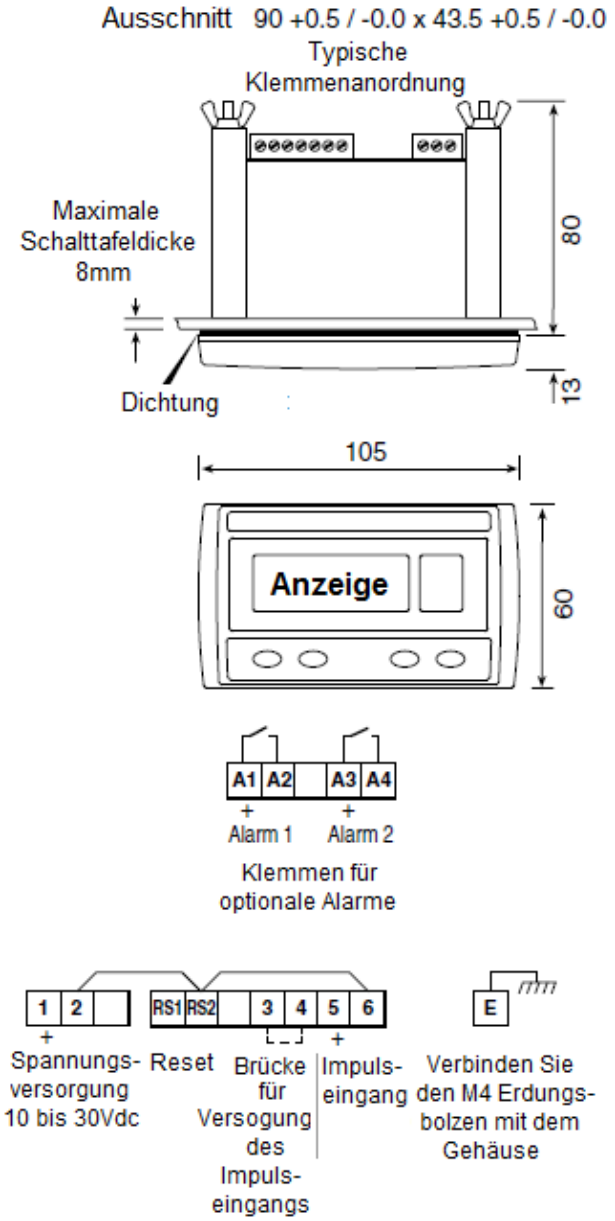

Die Leitungen sollten am Deckel befestigt werden um Beschädigung durch Vibration zu vermeiden.

Abbildung 1 Ausschnitt und Klemmen

Kurzanleitung für das eigensichere und robuste BA377E-SS mit einem Eingang

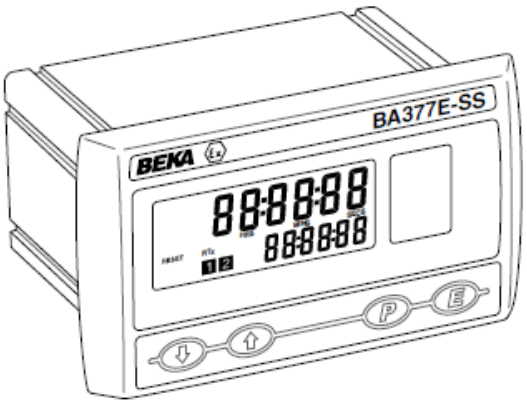

Ausgabe 3
27 April 2017

BEKA associates Ltd.
Old Charlton Rd, Hitchin, Hertfordshire, SG5 2DA, UK
Tel: +44(0)1462 438301 Fax: +44(0)1462 453971
e-mail: sales@beka.co.uk web: www.beka.co.uk

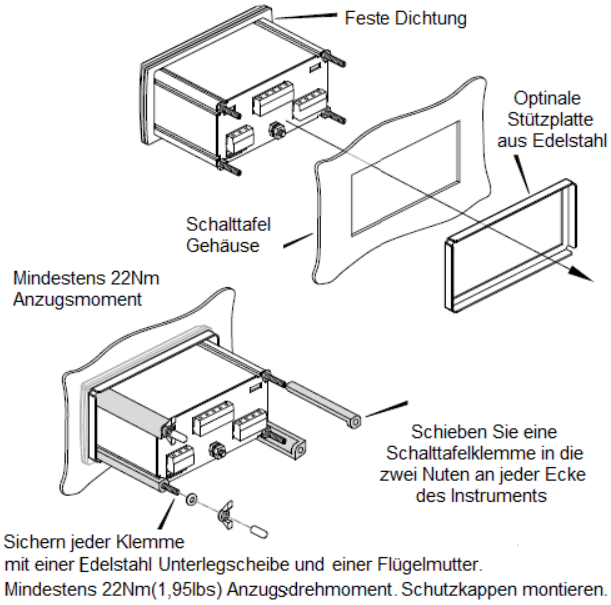

Abbildung 2 Installation

EMV

Für eine spezifizierte Störfestigkeit sollten alle Kabel abgeschirmt und paarig verdrillt sein, Der Schirm sollte an einer Stelle innerhalb des sicheren Bereichs geerdet sein.

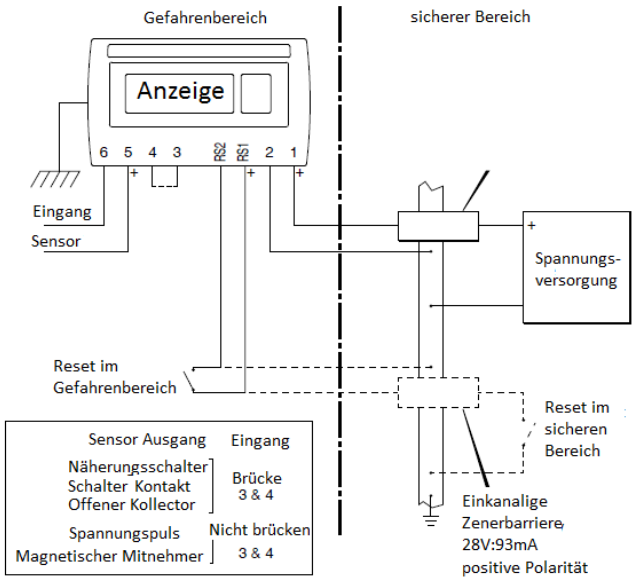

Abbildung 3 Gebrauch mit Zenerbarriere

Anzeigewert/Einheiten Schild

Die Anzeigeneinheit auf der Maßstabskarte befindet sich auf der rechten Seite der Anzeige. Auf der Rückseite der Anzeige befindet sich ein flexibler Steifen auf dem die Maßeinheit angegeben werden kann.

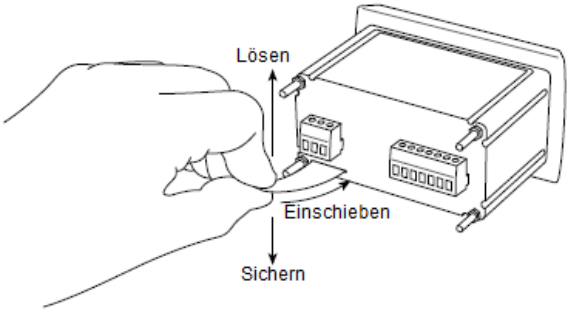

Abbildung 4 Einsetzen des Streifen mit der Maßstabkarte auf der Rückseite des Summierers.

So kann die Maßeinheit in der gemessen wird leicht geändert werden ohne die Anzeige abzumontieren oder das Gehäuse zu öffnen.
Neue Anzeigen haben eine bedruckte Maßstabskarte in der benötigten Maßeinheit, falls diese Information bei der Bestellung nicht vorhanden ist, wird eine leere Maßstabskarte mit ausgeliefert.

Eine Packung mit selbstklebenden Maßstabskarten mit Maßeinheiten ist als Zubehör von einer BEKA Vertretungen erhältlich.

Um eine Maßstabskarte zu wechseln, ziehen Sie das herausstehende Ende vorsichtig etwas nach oben und ziehen Sie den Streifen heraus. Lösen Sie die alte Maßstabskarte von dem Streifen und ersetzen diese durch eine neue (siehe unten). Kleben Sie keine neue Maßstabskarte auf eine existierende.

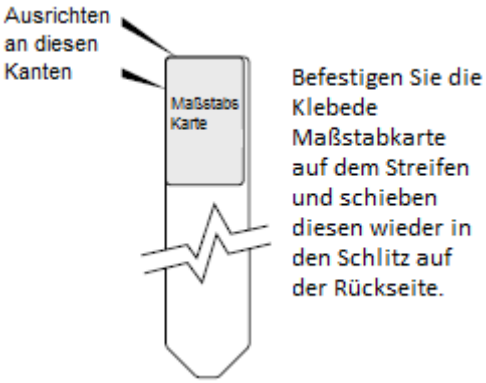

3. Bedienung

Das BA377E-SS wird über 4 Taster bedient.
Im Schaltuhrbetrieb stehen folgende Funktionen zur Verfügung:

P + E	Zugang zum Konfigurationsmenü
▼	Wenn die lokale Steuerung aktiv ist, startet die Schaltuhr.
▲	Wenn die lokale Steuerung aktiv ist, stoppt die Schaltuhr.
E + ▲	Zeigt die Gesamtlaufzeit in Stunden und Zehntel Stunde an unabhängig von der Schaltuhr Konfiguration. Wenn die Tasten länger als 10 Sek. gedrückt werden wird die Schaltuhr zurückgesetzt auf Null, wenn LoC r5Et im Konfigurationsmenü aktiviert ist. Um die Gesamtlaufzeit im Anzeigemodus auf Null zu setzten drücke **E +** ▲ für 10 Sekunden bis CLr.no erscheint, ▲oder ▼ betätigen bis CLr.YES erscheint und mit **E** bestätigen.
▼ + ▲	Drücke die Tasten länger als 3 Sekunden um die Zeit auf Null oder auf die Zeit welche in 5Et t eingestellte ist zu setzen, je nachdem ob die Schaltuhr hoch oder runter zählt. Dies ist eine konfigurierbare Funktion.
P + ▲	Wenn im Konfigurationsmenü aktiviert, ermöglicht das gleichzeitige Betätigen der beiden Tasten den Zugriff auf die eingestellte Zeit 5Et t, wenn sich die Schaltuhr im Anzeigemodus befindet.
P +▼	Zeigt nacheinander Firmware Version, Gerätefunktion ELAPSE und eventuell vorhandene Ausgänge. -A Zweifacher Ausgang

4. Konfiguration

Zähler und Schaltuhr werden konfiguriert geliefert, wie bei der Bestellung angegeben. Falls nichts angeben wird, wird die Standarteinstellunf geliefert, welche vor Ort geändert werden kann.

Abbildung 6 zeigt die Anordnung der Funktion im Konfigurationsmenü mit einer kurzen Zusammenfassung. Detallierte Informationen zur Konfiguartion und zur Beschreibung entnehmen Sie bitte der vollständiger Anleitung des BA377E-SS

Der Zugriff auf das Konfiguartionsmenü erfolg über das simultane Betätigen von P und E . Falls der Sicherheitscode auf den Standartwert 0000 eingestellt ist, zeigt die Anzeige FunCtion Falls die Anzeige durch ein Sicherheitscode geschützt ist, zeigt die Anzeige CodE . Der vierstellige Sicherheitscode muss eingegeben werden, um Zugang zum Menü zu erhalten.

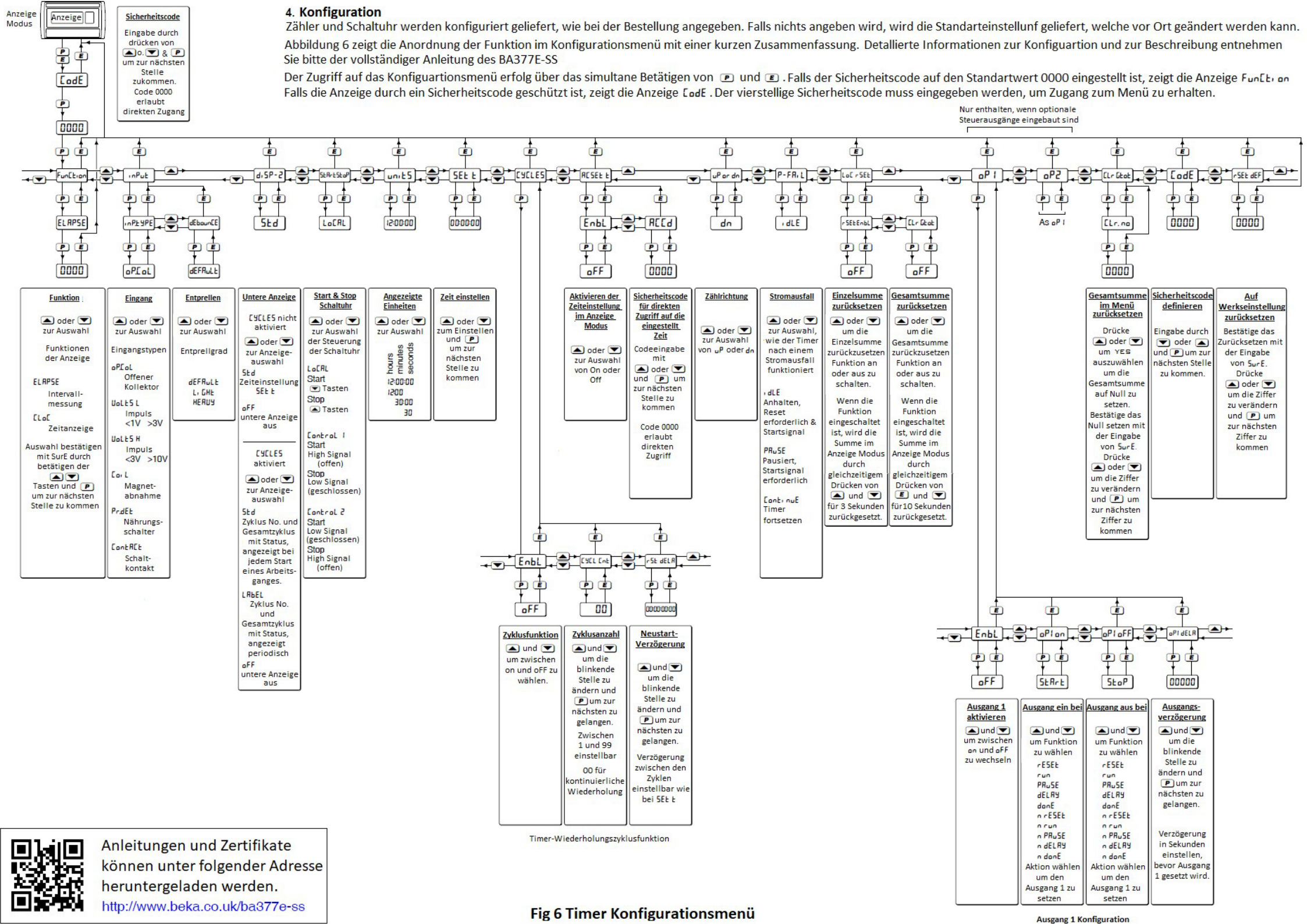

Timer-Wiederholungszyklusfunktion

Anleitungen und Zertifikate können unter folgender Adresse heruntergeladen werden.
http://www.beka.co.uk/ba377e-ss

Fig 6 Timer Konfigurationsmenü

Ausgang 1 Konfiguration